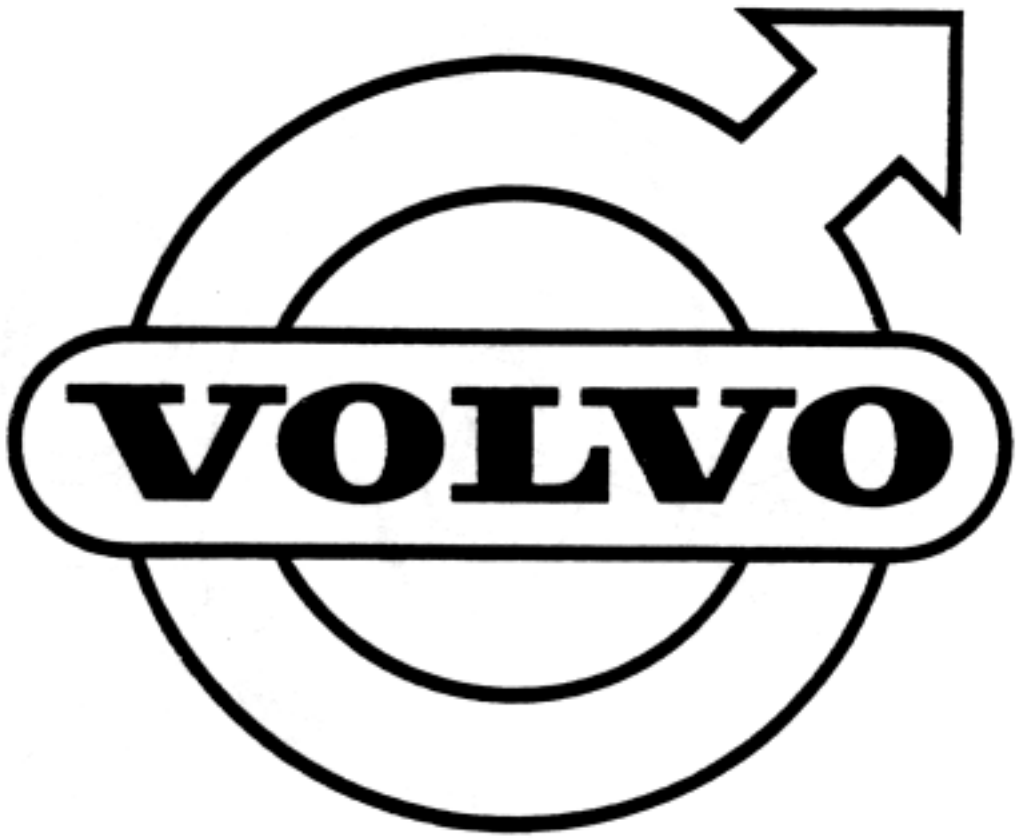
VOLVO

GRUPP 2C
Bränsle- och avgassystem

INNEHÅLLSFÖRTECKNING

Bensintank, ledningar ..... Sida 2
Bensinpump ..... Sida 4
Förgasare, B16A ..... Sida 6
Förgasare, B16B ..... Sida 10
Luftfilter, B16A ..... Sida 14
Luftfilter, B16B ..... Sida 16
Avgassystem ..... Sida 18

GRUPP 2C
Fuel and exhaust systems

INDEX

Fuel tank, fuel lines ..... Page 2
Fuel pump ..... Page 4
Carburetor, B16A ..... Page 6
Carburetor, B16B ..... Page 10
Air filter, B16A ..... Page 14
Air filter, B16B ..... Page 16
Exhaust system ..... Page 18

P 120

Bensintank, ledningar — Fuel tank, fuel lines

Pos Fig.	Antal Qty.	Benämning	Description	Det. nr Part No.	Anmärkning Notes
1	1	Bensintank, kmpl.	Fuel tank, cpl.	260020	~~260005~~
2	1	. Påfyllningsrör, kmpl.	. Filler pipe, cpl.	655556	1)
3	1	. . Krage	. . Collar	81891	
	1	. Krage	. Collar	81891	2)
4	1	. Propp	. Plug	191026	
5	10	Skruv	Screw	955138	~~106927~~
6	1	Lock, kmpl.	Cap, cpl.	662463	~~88772~~
7	1	. Packning	. Gasket	16335	
8	1	Gummikrage	Rubber collar	653212	
9	1	Tankarmatur	Fuel gauge sender	653421	
10	1	Packning	Gasket	89865	
11	5	Skruv	Screw	950021	
12	1	Skyddsplåt	Protector plating	655617	
13	erf	Bensinledning	Fuel line	954315	~~18924~~
14	2	Förskruvningsmutter	Union nut	954322	~~180173~~
15	1	Förskruvning	Screw union	954336	~~18673~~
16	1	Bensinslang	Fuel hose	64757	
17	4	Klamma	Clamp	951189	
18	4	Skruv	Screw	190665	~~107410~~
19	1	Bensinledning	Fuel line	661443	3,4) ~~18924~~
20	1	Bensinslang	Fuel hose	661882	5,6) ~~652137~~
	2	Vinkelförskruvning	Elbow union	954343	4,7) ~~10678~~
21	1	Vinkelförskruvning	Elbow union	954343	4,8) ~~10678~~
22	1	Förskruvning	Union	954336	4,9)
23	1	Förskruvning	Union	191397	4,10)
24	1	Packning	Gasket	18817	4,10) ~~60867~~
25	1	Vinkelnippel	Elbow nipple	16218	5,11)
26	1	Klamma	Clamp	18351	4)
27	1	Skruv	Screw	940199	4) ~~902276~~
28	1	Fjäderbricka	Spring washer	955921	4) ~~18874~~
29	1	Bensinslang	Fuel hose	652136	5,12)
	1	Bensinslang	Fuel hose	663527	5,13)

1. T.o.m. chassi nr 40166 utom nr 39983-40115, 40118-40150, 40156-40164.
2. Fr.o.m. chassi nr 40167 samt nr 39983-40115, 40118-40150, 40156-40164.
3. Fr.o.m. chassi nr 41160. Ersätter tid. ledning om samtidigt raka förskruvningar monteras.
4. B 16 A.
5. B 16 B.
6. Fr.o.m. chassi nr 42569. Ersätter tid. ledning, då skall ej vinkelnippel 16218 monteras.
7. T.o.m. chassi nr 25714.
8. Chassi nr 25715-41159.
9. Fr.o.m. chassi nr 42569.
10. Fr.o.m. chassi nr 25715.
11. T.o.m. chassi nr 22568.
12. För samtliga vagnar utom vagnar märkta S-1136.
13. För vagnar märkta S-1136.

1. Up to chassis No. 40166 except Nos. 39983-40115, 40118-40150, 40156-40164.
2. W.e.f. chassis No. 40167 and Nos. 39983-40115, 40118-40150, 40156-40164.
3. W.e.f. chassis No. 41160. Replaces early prod. line. Straight unions must be fitted simultaneously.
4. B 16 A.
5. B 16 B.
6. W.e.f. chassis No. 42569. Replaces early prod. line whereupon elbow nipple 16218 shall not be fitted.
7. Up to chassis No. 25714.
8. Chassis Nos. 25715-41159.
9. W.e.f. chassis No. 42569.
10. W.e.f. chassis No. 25715.
11. Up to chassis No. 22568.
12. For all chassis except those marked S-1136.
13. For chassis marked S-1136.

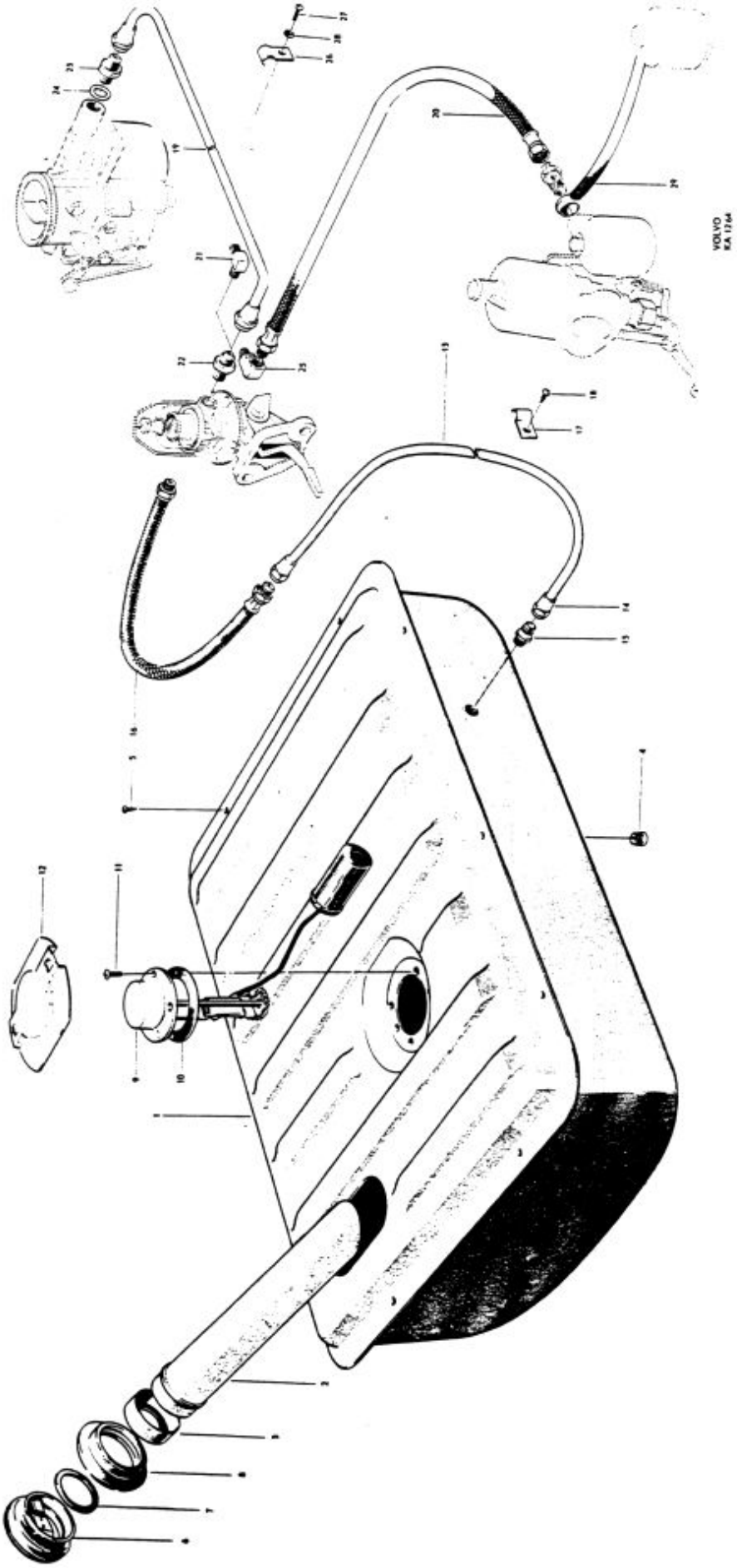
VOLVO
KA 1264

P 120

Bensinpump — Fuel pump

Pos Fig.	Antal Qty.	Benämning	Description	Det. nr Part No.	Anmärkning Notes
	1	Bensinpump, kmpl.	Fuel pump, cpl.	403269	
1	1	. Underdel, kmpl.	. Lower section, cp .	61943	
2	1	. . Handhävarm med axel, kmpl.	. . Hand lever and shaft, cpl.	73526	
3	1	. . . Fjäder	. . . Spring	73527	
4	1	. Stoppskruv	. Stop screw	115263	
5	1	. Kopparbricka	. Copper washer	18806	
6	1	. Vipparm	. Rocker arm	73542	
7	1	. Axel	. Shaft	73529	
8	2	. Distansbricka	. Spacer washer	61947	
9	2	. Låsring	. Lock ring	70498	
10	1	. Fjäder	. Spring	61949	
11	1	. Länkarm	. Link arm	61945	
12	1	. Membran	. Diaphragm	61942	
13	1	. Fjäder	. Spring	73530	
14	1	. Tätningsbricka	. Seal washer	234002	
15	1	. Hållare	. Retainer	234003	
16	1	. Överdel	. Upper section	73533	
17	2	. Ventil	. Valve	73580	
18	1	. Packning	. Gasket	73582	~~73535~~
19	1	. Hållare	. Retainer	73536	
20	2	. Skruv	. Screw	950003	
21	1	. Sil	. Strainer	73537	
22	1	. Glasbehållare	. Glass bowl	73575	
23	1	. Korkpackning	. Cork gasket	18780	
24	1	. Bygel	. Brace	73539	
25	6	. Skruv	. Screw	115265	
26	6	. Fjäderbricka	. Spring washer	906985	
27	1	Mellanlägg	. Spacer	301002	
28	2	Packning	. Gasket	61830	
29	2	Skruv	. Bolt	940142	~~902282~~
30	2	Fjäderbricka	. Spring washer	18874	~~906990~~

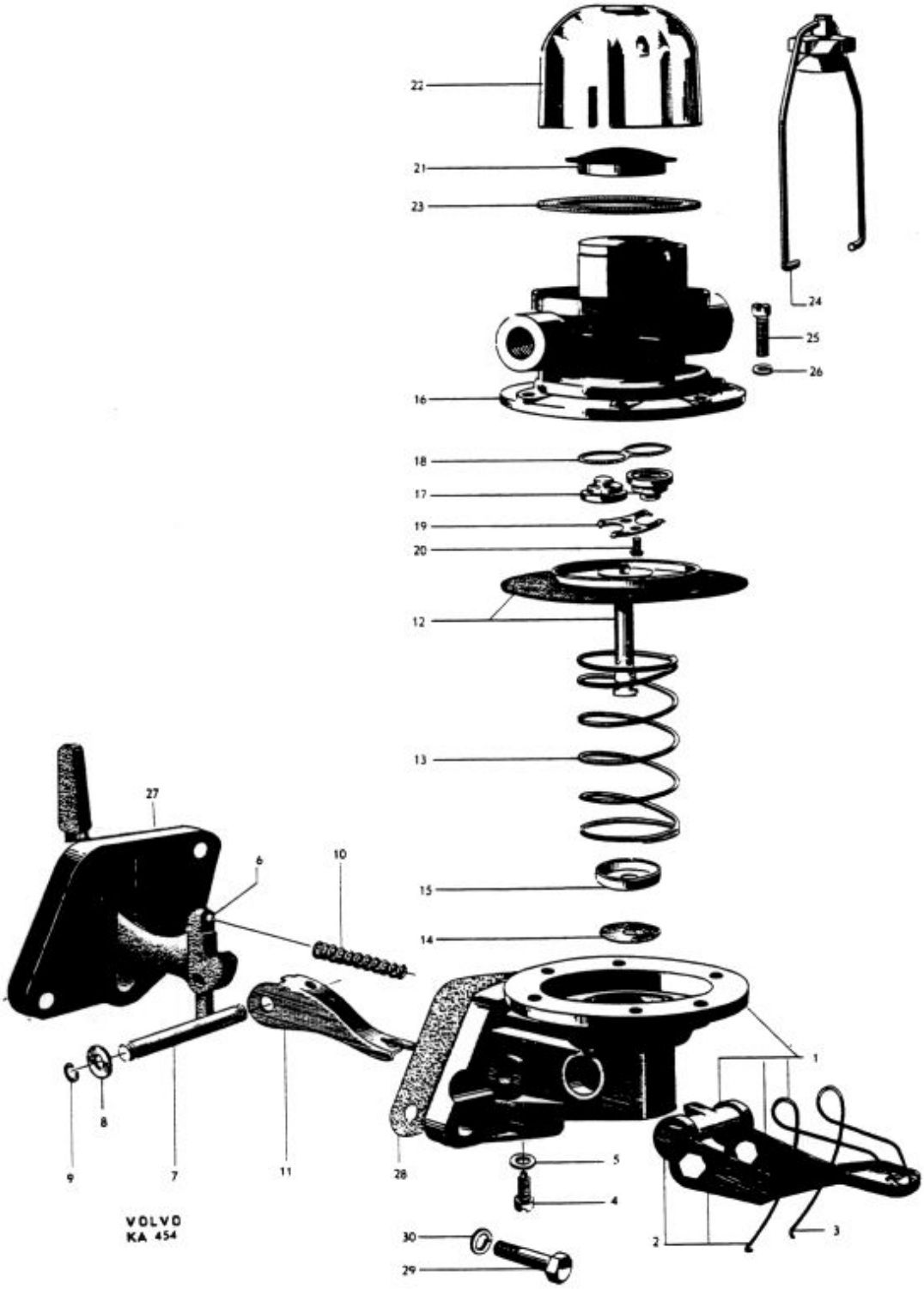
22
21
23
24
25
26
16
18
17
19
20
12
13
27
6
10
15
14
1
8
9
7
11
28
5
4
3
2
30
29
VOLVO
KA 454

P 120

Förgasare, B 16 A — Carburetor, B 16 A

Pos Fig.	Antal Qty.	Benämning	Description	Det. nr Part No.	Anmärkning Notes
	1	Förgasare, kmpl.	Carburetor, cpl.	71876	1)
	1	Förgasare, kmpl.	Carburetor, cpl.	237027	2)
1	1	. Hus	. Housing	S.E.S.	
2	1	. Blyplugg	. Lead washer	71810	
3	1	. Blyplugg	. Lead washer	71811	
4	1	. Packning	. Gasket	71916	
5	4	. Skruvspik	. Screw nail	950885	
6	1	. Packning	. Gasket	71917	
7	2	. Skruvspik	. Screw nail	950885	
8	1	. Luftspjällaxel	. Choke spindle	71918	
9	1	. Fjäder	. Spring	71919	
10	1	. Luftspjällskiva	. Choke disk	71920	
11	2	. Skruv	. Screw	71890	
12	1	. Gasspjällaxel	. Throttle spindle	71921	
13	1	. Gasspjällskiva	. Throttle disk	71922	
14	2	. Skruv	. Screw	71683	
15	1	. Hävarm	. Lever	71923	
16	1	. Bricka	. Washer	190691	
17	1	. Hävarm	. Lever	71924	
18	1	. Justerskruv	. Adjuster screw	71715	
19	1	. Fjäder	. Spring	71716	
20	1	. Hävarm, yttre, för förgasare 71876	. Lever, outer, for Carburetor 71876	71925	
21	1	. Hävarm, yttre, för förgasare 237027	. Lever, outer, for Carburetor 237027	656695	
22	1	. Mutter	. Nut	190481	
23	1	. Låsbricka	. Lock washer	951696	
24	1	. Stödarm	. Support arm	71926	
25	1	. Klamma	. Clamp	71927	
26	1	. Skruv	. Screw	71717	
27	1	. Mutter	. Nut	151223	
28	1	. Låsbricka	. Lock washer	951693	
29	1	. Skruv	. Screw	61641	
30	1	. Låsbricka	. Lock washer	951693	
31	1	. Hävarm, kmpl.	. Lever, cpl.	71928	
32	1	. . Låsskruv	. . Lock screw	71693	
33	1	. Låsskruv	. Lock screw	71695	
34	1	. Skruv	. Screw	71929	
35	1	. Fjäder	. Spring	71930	
36	1	. Länkstång	. Link rod	71931	
37	1	. Hävarm, kmpl.	. Lever, cpl.	71932	
38	1	. . Fjäder	. . Spring	71933	
39	1	. Skruv	. Screw	71934	
40	1	. Bricka	. Washer	71709	
41	1	. Fjäder	. Spring	71708	
42	1	. Hylsa	. Sleeve	237026	
43	1	. Packning	. Gasket	190967	3)

1. För Vst. vagnar t.o.m. chassi nr 8082 utom nr 7477–7478, 7482–7484, 7675, 7688–7757, 7759–8081.
   För Hst. vagnar t.o.m. chassi nr 9430.
2. För Vst. vagnar fr.o.m. chassi nr 8083 samt nr 7477–7478, 7482–7484, 7675, 7688–7757, 7759–8081.
   För Hst. vagnar fr.o.m. chassi nr 9431.
3. Monteras endast i sådana hus, vars hål för hylsa har ett djup av 7,5 mm.

1. For LHD vehicles up to chassis No. 8082 except Nos. 7477–7478, 7482–7484, 7675, 7688–7757, 7759–8081.
   For RHD vehicles up to chassis No. 9430.
2. For LHD vehicles from chassis No. 8083 onwards as well as Nos. 7482–7484, 7675, 7688–7757, 7759–8081.
   For LHD vehicles from chassis No. 9431 onwards.
3. Only fitted in housing where the sleeve aperture has a depth of 7.5 mm.

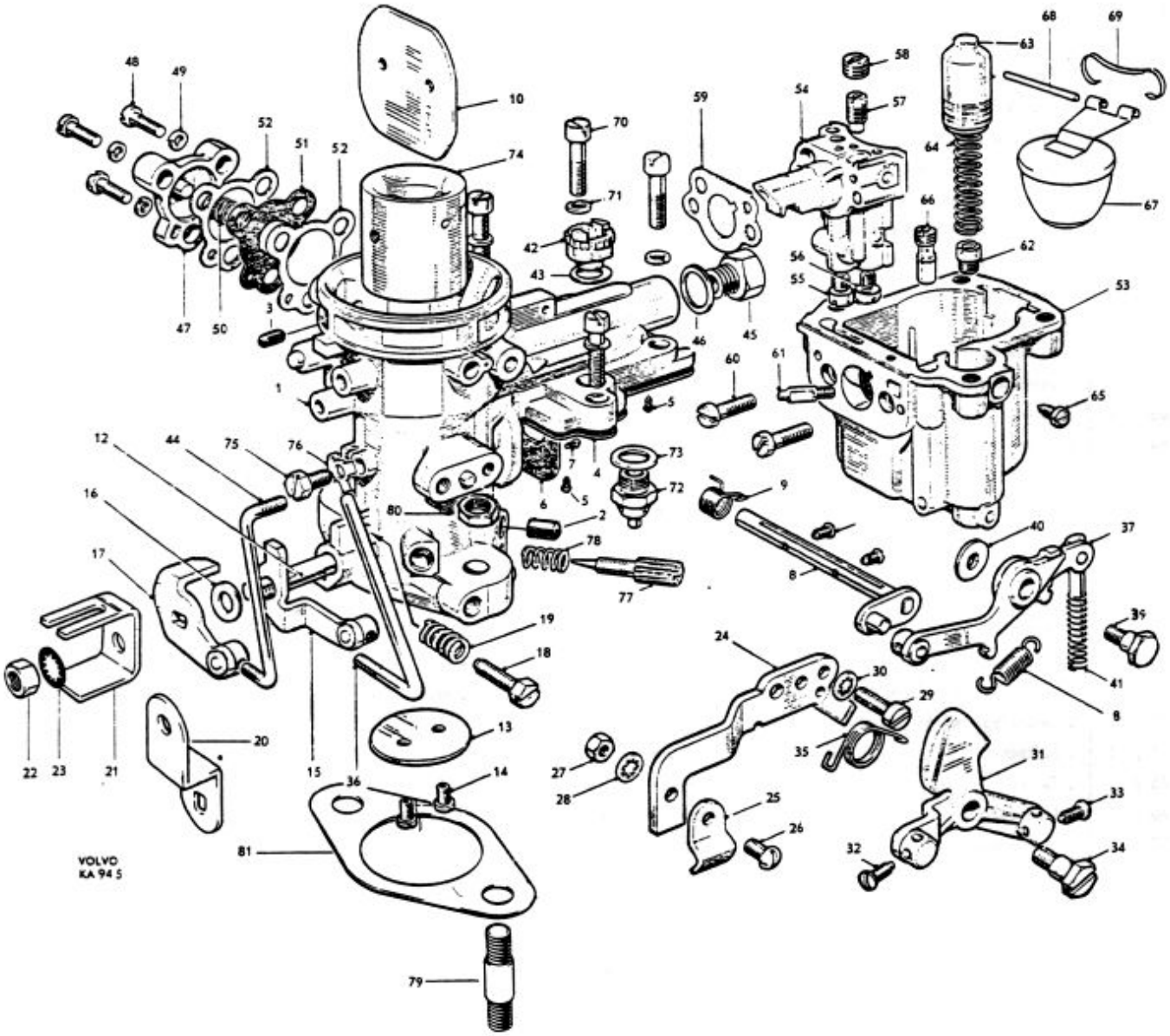
VOLVO
KA 94 5

P 120

Förgasare, B 16 A — Carburetor, B 16 A

Pos Fig.	Antal Qty.	Benämning	Description	Det. nr Part No.	Anmärkning Notes
44	1	. Länkstång	. Link rod	71936	
45	1	. Anslutningsförskruvning	. Union	71887	1)
46	1	. Packning	. Packing	71202	1)
		. Ekonomiventil bestående av:	. Economy valve, consisting of:		
47	1	. Lock	. Cover	71937	
48	3	. Skruv	. Screw	71686	
49	3	. Fjäderbricka	. Spring washer	906983	
50	1	. Fjäder	. Spring	71938	
51	1	. Membran	. Diaphragm	237058	~~71688~~
52	2	. Packning	. Gasket	71689	
53	1	. Flottörhus	. Float chamber	71939	
54	1	. Blandningskammare	. Emulsion block	71940	
55	1	. Huvudmunstycke nr 97	. Main jet No. 97	71941	
56	1	. Kompensationsmunstycke nr 97	. Compensating jet No. 97	71942	
57	1	. Tomgångsmunstycke nr 50	. Slow idling jet No. 50	71943	
58	1	. Luftmunstycke nr 50 för tomgång	. Air jet No. 50 for slow running	71944	
59	1	. Packning	. Gasket	71945	
60	2	. Skruv	. Screw	71946	
61	1	. Accelerationsmunstycke nr 40	. Acceleration jet No. 40	71947	
62	1	. Inloppsventil	. Inlet valve	71948	
63	1	. Kolv	. Plunger	237100	~~71725~~
64	1	. Fjäder	. Spring	71726	
65	1	. Stoppskruv	. Stop screw	71727	
66	1	. Utloppsventil	. Outlet valve	71728	
67	1	. Flottör	. Float	237023	
68	1	. Axel	. Shaft	237024	
69	1	. Fjäder	. Spring	237025	
70	4	. Skruv	. Screw	71951	
71	4	. Fjäderbricka	. Spring washer	906988	
72	1	. Nålventil nr 1,75 med säte	. Needle valve No. 1.75 and seat	71952	
73	1	. Underläggsbricka	. Base washer	120297	
74	1	. Luftkona	. Choke tube	71953	
75	1	. Skruv	. Screw	71188	
76	1	. Låsbricka	. Lock washer	71954	
77	1	. Volymskruv	. Air regulation screw	71955	
78	1	. Fjäder	. Spring	71956	
79	2	Pinnbult	Stud	191166	~~190389~~
80	2	Mutter	Nut	955826	~~190217~~
81	1	Isoleringsfläns	Insulating flange	403882	
	1	Förskruvning	Screw union	418184	2)

1. T.o.m. chassi nr 25714.
2. För saxomatkoppling

1. Up to chassis No. 25714.
2. Saxomat clutch.

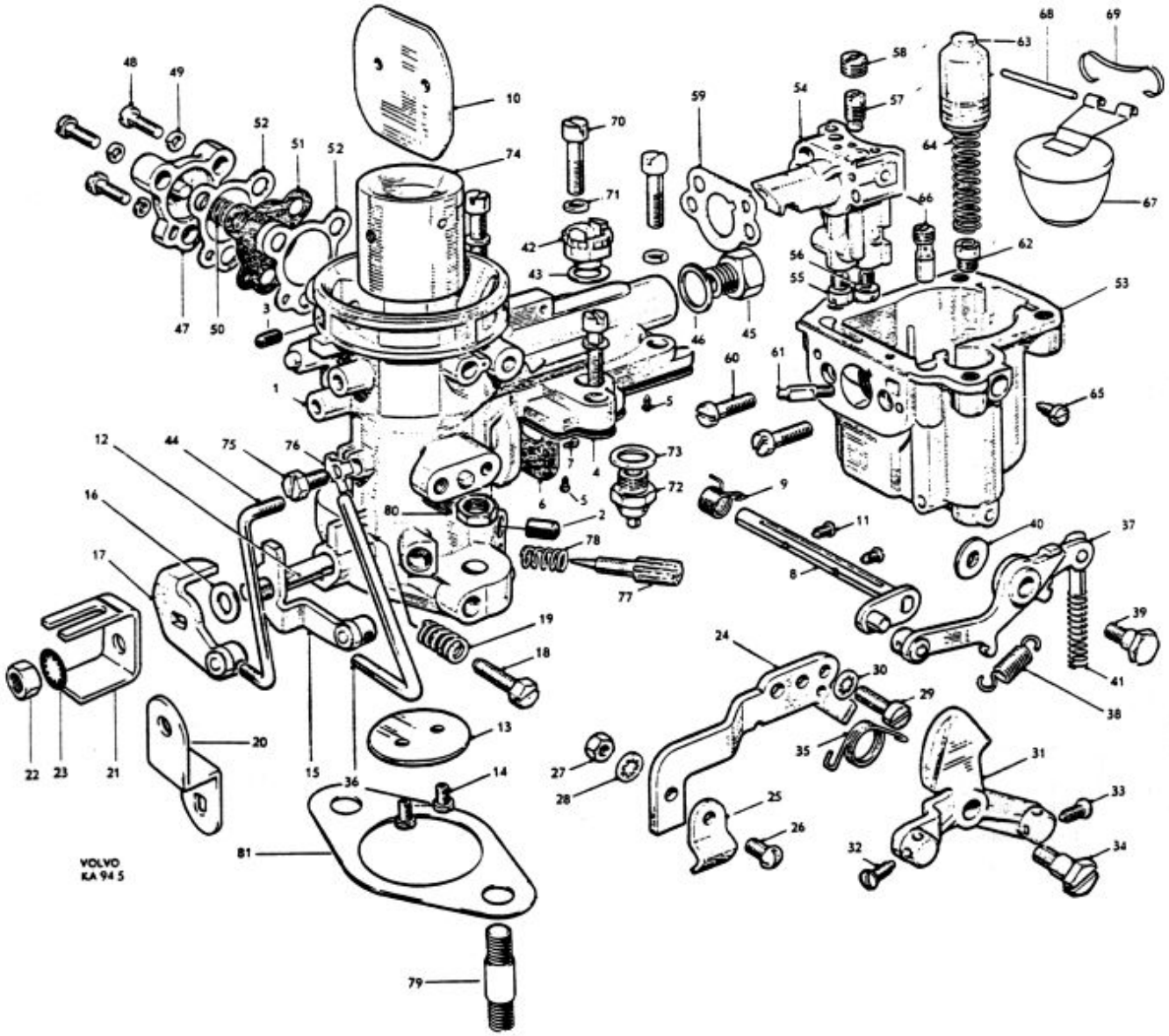
VOLVO
KA 94 5

P 120

Förgasare, B 16 B — Carburetor, B 16 B

Pos Fig.	Antal Qty. Främre Forward	Antal Qty. Bakre Rear	Benämning	Description	Det. nr Part No.	Anmärkning Notes
	1		Förgasare, kmpl.	Carburetor, cpl.	237069	1) ~~71908~~
	1		Förgasare, kmpl.	Carburetor, cpl.	237129	2)
		1	Förgasare, kmpl.	Carburetor, cpl.	237070	~~237028, 71909~~
1	1		. Hus	. Housing	237005	1)
	1		. Hus	. Housing	237130	2)
		1	. Hus	. Housing	237006	
	1		. Nippel	. Nipple	419005	2)
	1		. Packning	. Gasket	18806	2)
2	1	1	. Pinne	. Pin	237041	
3	1	1	. Fjäder	. Spring	237042	
4	1	1	. Spårryttare	. Lock washer	237043	
5	1	1	. Vakuumkammare	. Vacuum chamber	237007	
6	1	1	. Fjäder	. Spring	71816	
7	1	1	. Bricka	. Washer	120791	
8	1	1	. Dämpare	. Damper	237008	
9	1	1	. Packning	. Gasket	190349	
10	2	2	. Skruv	. Screw	14185	
11	1	1	. Bensinregleringsnål	. Jet needle	237009	3)
	1	1	. Bensinregleringsnål	. Jet needle	237050	4)
12	1	1	. Skruv	. Screw	237010	
13	1	1	. Munstycke	. Jet	71820	
14	1	1	. Mutter	. Nut	71821	
15	1	1	. Justermutter	. Adjuster nut	71822	
16	1	1	. Fjäder	. Spring	71823	
17	1	1	. Packning	. Gasket	71824	
18	1	1	. Hållare	. Retainer	71825	
19	1	1	. Bussning	. Bushing	71826	
20	1	1	. Packning	. Gasket	18846	
21	1	1	. Bussning	. Bushing	71827	
22	1	1	. Packning	. Gasket	18847	
23	2	2	. Packning	. Gasket	71828	
24	2	2	. Bricka	. Washer	71829	
25	1	1	. Fjäder	. Spring	71830	
26	1	1	. Hävarm	. Lever	71831	
27	1	1	. Länk	. Link	71832	
28		1	. Länkstång	. Link rod	237011	
29	3	3	. Saxpinnebult	. Cotter pin bolt	14507	
30		1	. Saxpinnebult	. Cotter pin bolt	71834	
31	erf	erf	. Saxpinne	. Cotter pin	907812	
31b	erf	erf	. Låsbricka, d = 1/8"	. Lock washer, d = 1/8"	237053	
	erf	erf	. Låsbricka, d = 3/16"	. Lock washer, d = 3/16"	237054	
32	1	1	. Returfjäder	. Return spring	71833	
	1		. Flottörhus	. Float chamber	71836	
33		1	. Flottörhus	. Float chamber	71837	

1. För samtliga vagnar utom vagnar märkta S-1136.
2. För vagnar märkta S-1136.
3. För vagnar utan oljebadsfilter.
4. För vagnar med oljebadsfilter.

1. For all chassis except those marked S-1136.
2. For chassis marked S-1136.
3. For chassis not fitted with oil bath filter.
4. For chassis fitted with oil bath filter.

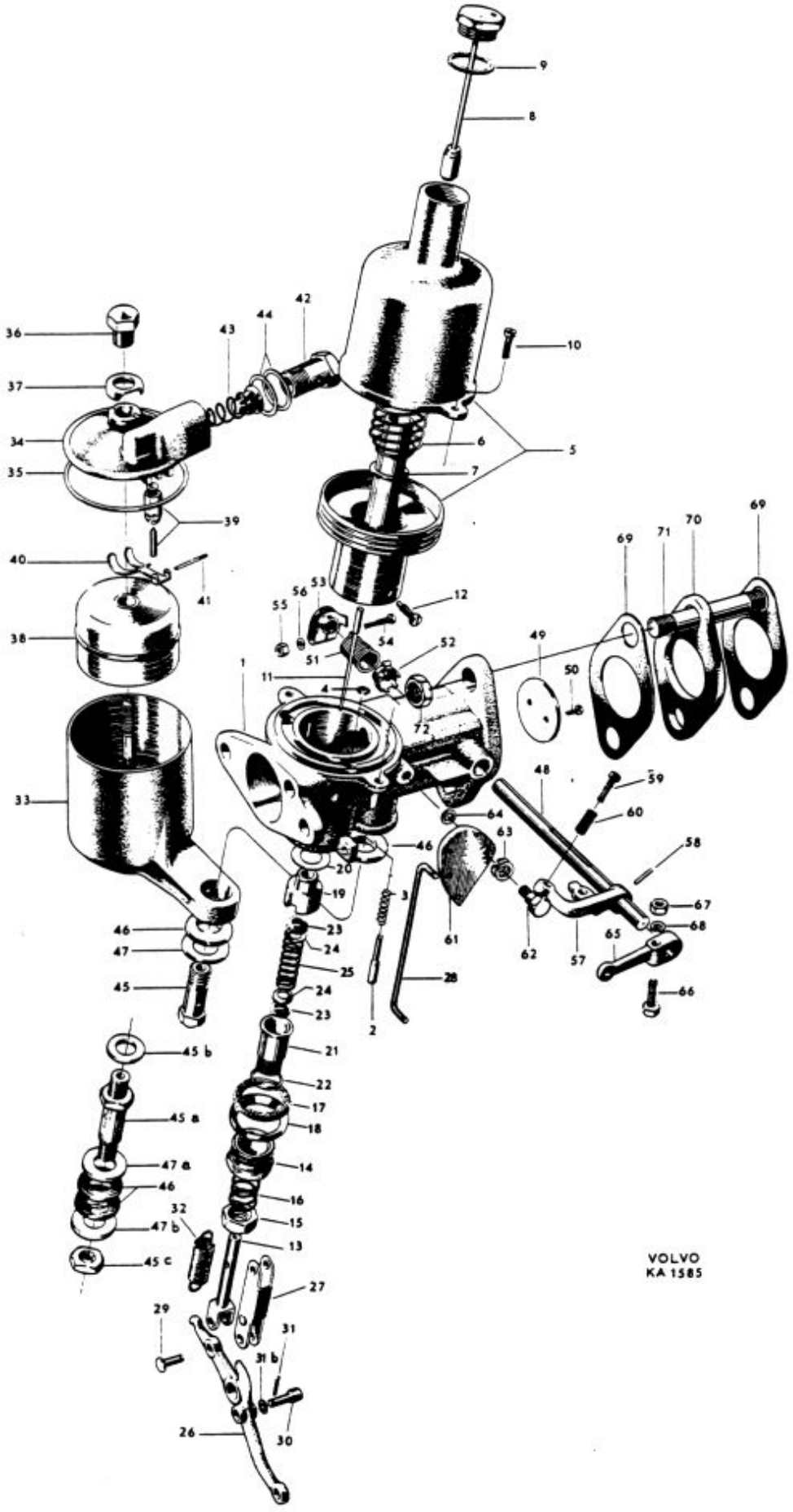
VOLVO
KA 1585

P 120

Förgasare, B 16 B — Carburetor, B 16 B

Pos Fig.	Antal Qty. Främre Forward	Antal Qty. Bakre Rear	Benämning	Description	Det. nr Part No.	Anmärkning Notes
34	1	1	. Lock	. Cover	71838	1)
	1	1	. Lock	. Cover	237061	2)
35	1	1	. Packning	. Gasket	16347	
36	1	1	. Mutter	. Nut	150182	
37	1	1	. Skyddsbricka	. Protector washer	71839	3)
	1	1	. Skyddsbricka	. Protector washer	237062	4)
38	1	1	. Flottör	. Float	71840	
39	1	1	. Nålventil med säte	. Needle valve and seat	71841	
40	1	1	. Hävarm	. Lever	71842	
41	1	1	. Pinne	. Pin	131016	
	1	.	. Hålskruv	. Banjo bolt	180332	
42		1	. Hålskruv	. Banjo bolt	180333	
43	1	1	. Filter	. Filter	71843	
44	2	2	. Fiberbricka	. Fiber washer	191228	
45	1	1	. Hålskruv	. Banjo bolt	180334	5,6)
45a	1	1	. Hålskruv	. Banjo bolt	237063	7,8)
45b	1	1	. Fiberbricka	. Fiber washer	237064	7,8)
45c	1	1	. Mutter	. Nut	237067	7,8)
46	2	2	. Gummitätning	. Rubber seal	237059	8)
47	1	1	. Bricka	. Washer	71845	5,6)
47a	1	1	. Bricka	. Washer	237065	7,8)
47b	1	1	. Bricka	. Washer	237066	7,8)
	1		. Gasspjällaxel	. Throttle spindle	237012	
48		1	. Gasspjällaxel	. Throttle spindle	237013	
49	1	1	. Gasspjällskiva	. Throttle disk	237014	
50	2	2	. Skruv	. Screw	71849	
51	1	erf	. Returfjäder	. Return spring	71850	
52	1	erf	. Låsbricka	. Lock washer	71851	
53	1	erf	. Hållare	. Retainer	71852	
54	1	erf	. Skruv	. Screw	106837	
55	1	erf	. Mutter	. Nut	150183	
56	1	erf	. Bricka	. Washer	120006	
	1		. Stopphävarm	. Stop lever	71853	
57		1	. Stopphävarm	. Stop lever	237015	
58	1	1	. Pinne	. Pin	907174	
59	1	2	. Justerskruv	. Adjuster screw	71855	
60	1	2	. Fjäder	. Spring	71856	
61		1	. Justerkam	. Adjuster cam	71857	
62		1	. Skruv	. Screw	106835	
63		1	. Bricka	. Washer	71858	
64		1	. Bricka	. Washer	120672	

1. Tid. utf. SU nr 1160.
2. Sen. utf. SU nr 4260.
3. I samband med lock 71838.
4. I samband med lock 237061.
5. Tid. utf.
6. Ersättes av sats 276404.
7. Sen. utf.
8. Ingår i sats 276404.

1. Early prod. SU No. 1160.
2. Late prod. SU No. 4260.
3. In conjunction with cover 71838.
4. In conjunction with cover 237061.
5. Early prod.
6. Replaced by set 276404.
7. Late prod.
8. Included in set 276404.

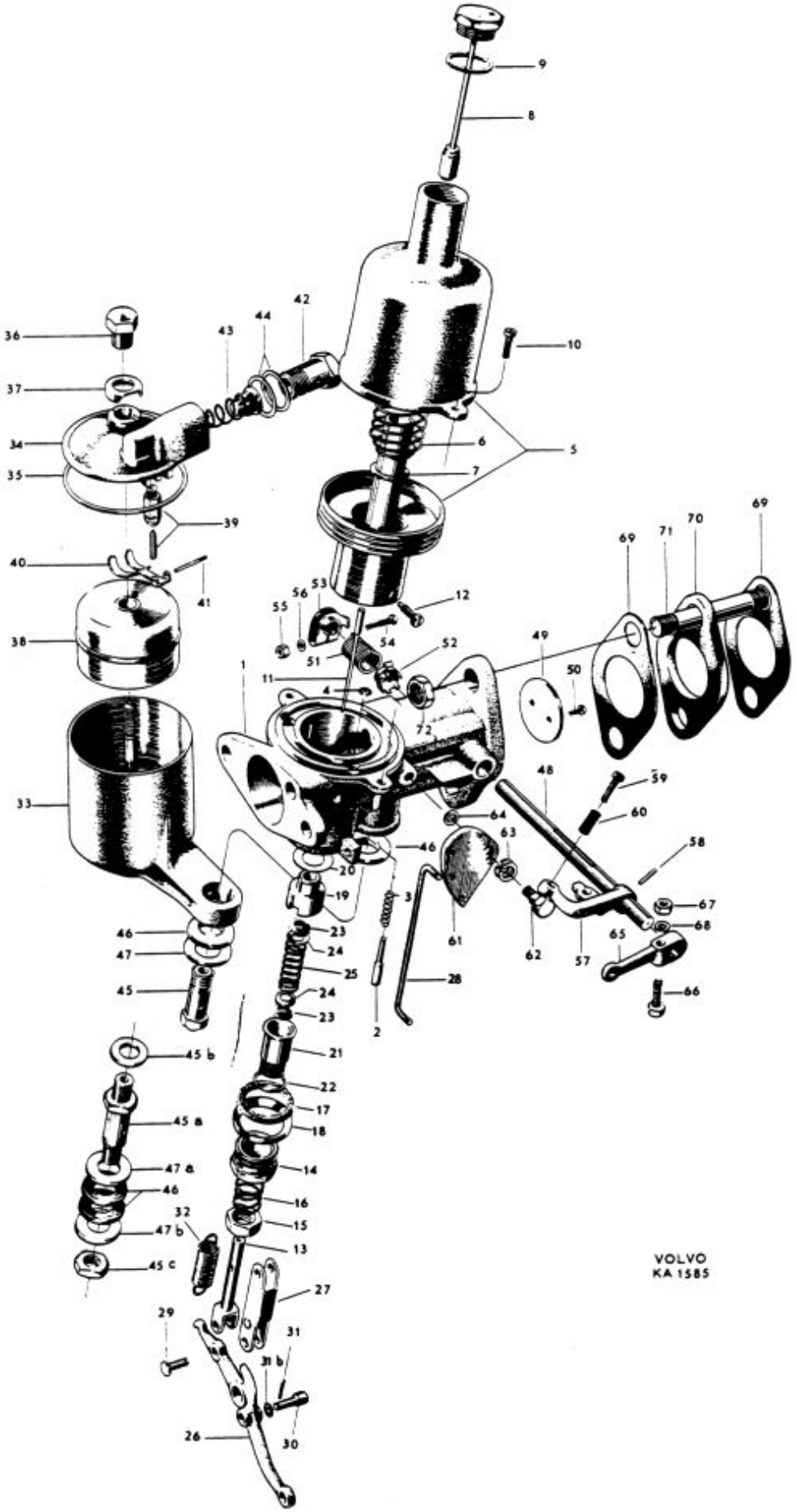
VOLVO
KA 1585

P 120

Förgasare, B16B — Carburetor, B16B

Pos Fig.	Antal Qty. Främre Forward	Antal Qty. Bakre Rear	Benämning	Description	Det. nr Part No.	Anmärkning Notes
65		1	. Hävarm	. Lever	237016	1)
66		1	. Skruv	. Screw	106836	1)
67		1	. Mutter	. Nut	150118	1)
68		1	. Fjäderbricka	. Spring washer	906985	1)
69	2	2	Packning	Gasket	418053	
70	1	1	Isolerfläns	Insulating flange	418052	
71	2	2	Pinnskruv	Stud	191168	
72	2	2	Mutter	Nut	950364	

1. För Vst. vagnar t.o.m. chassi nr 11520 utom nr 11203–11519.
   För Hst. vagnar t.o.m. chassi nr 9430.

1. For LHD chassis up to chassis No. 11520 except Nos. 11203–11519.
   For RHD chassis up to chassis No. 9430.

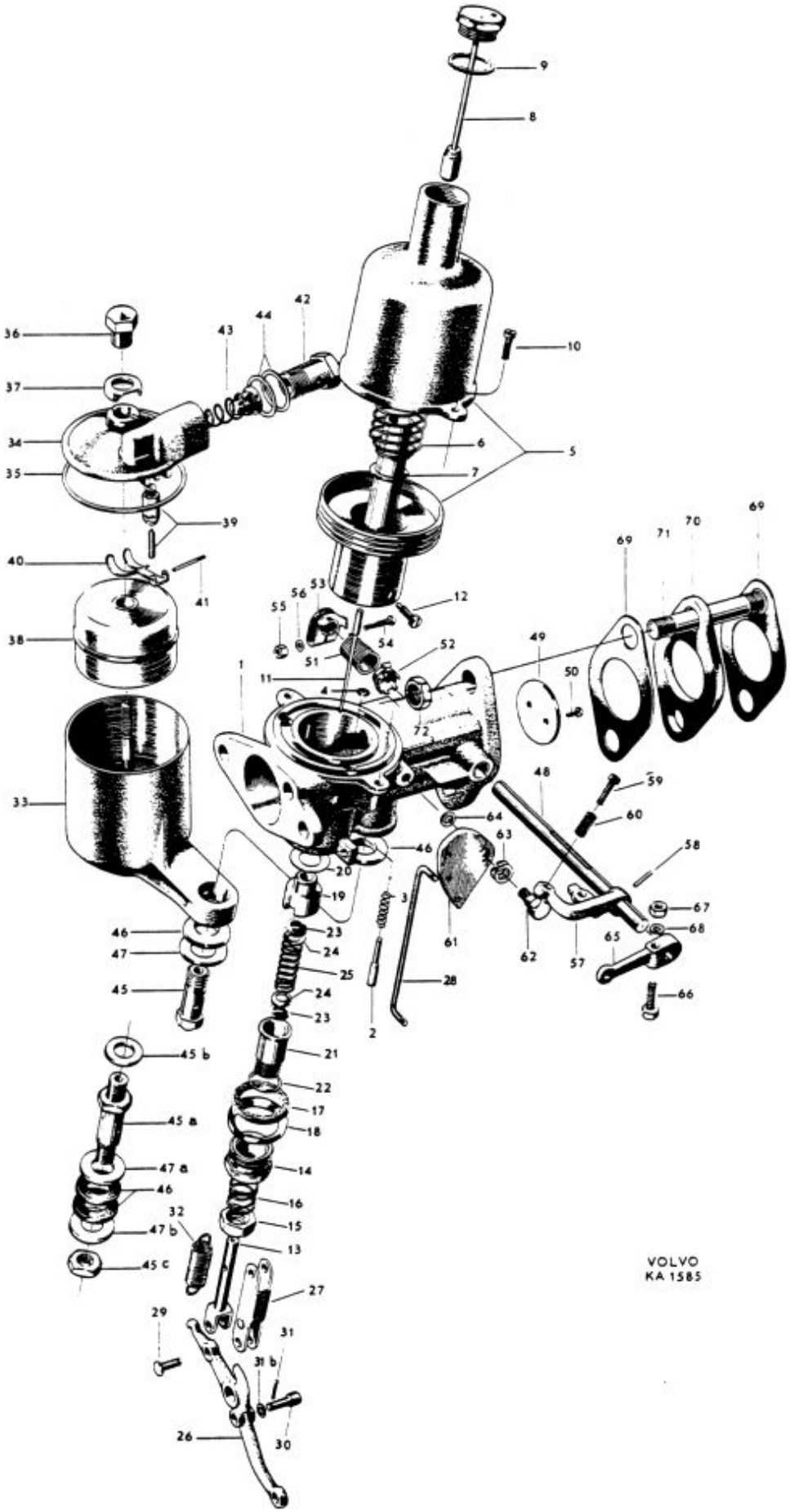
VOLVO
KA 1585

P 120

Luftfilter, B16A — Air filter, B16A

Pos Fig.	Antal Qty.	Benämning	Description	Det. nr Part No.	Anmärkning Notes
	1	Luftfilter, kmpl.	Air filter, cpl.	658673	alt. 1
1	1	. Hus	. Housing	658649	
2	1	. Filterinsats	. Filter insert	654312	
3	1	. Lock	. Cover	654306	
4	1	. Mutter	. Nut	950352	
5	1	. Konsol	. Bracket	656867	1)
	1	. Konsol	. Bracket	656814	2)
6	2	. Skruv	. Screw	950332	
7	2	. Bricka	. Washer	906824	
8	2	. Fjäderbricka	. Spring washer	906988	
9	1	. Mellanring	. Spacer ring	656871	
10	1	Luftfilter (oljebadsfilter)	Air filter (oil bath filter)	656802	alt. 2
11	1	Konsol	Bracket	663612	
12	1	Mellanlägg	Spacer	663613	
13	1	Skruv	Bolt	921623	
14	2	Bricka	Washer	951717	
15	erf	Gummislang	Rubber hose	952982	
16	2	Klamma	Clamp	951798	

1. T.o.m. chassi nr 17110 utom nr 16878–16942, 16950, 16955–16958, 16984–17063, 17084–17107.
2. Fr.o.m. chassi nr 17111 samt nr 16878–16942, 16950, 16955–16958, 16984–17063, 17084–17107.

1. Up to chassis No. 17110 except Nos. 16878–16942, 16950, 16955–16958, 16984–17063, 17084–17107.
2. W.e.f. chassis No. 17111 and Nos. 16878–16942, 16950, 16955–16958, 16984–17063, 17084–17107.

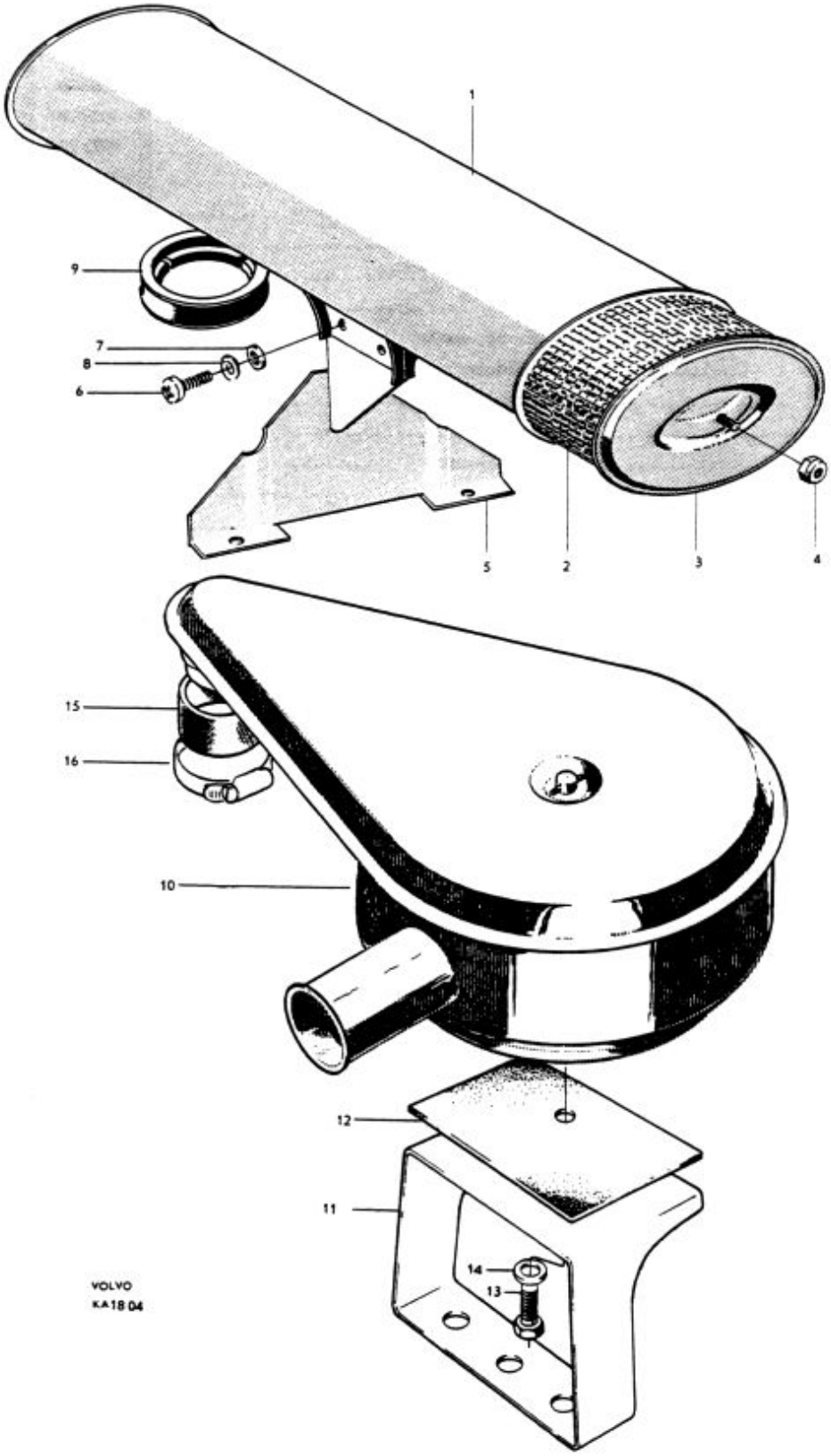
1
9
7
8
6
5
2
3
4
15
16
10
12
11
14
13
VOLVO
KA18 04

P 120

Luftfilter, B16B — Air filter, B16B

Pos Fig.	Antal Qty.	Benämning	Description	Det. nr Part No.	Anmärkning Notes
1	2	Luftfilter	Air filter	660447	Vst. LHD alt.1
	2	Luftfilter	Air filter	658496	Hst. RHD alt.1
2	2	Packning	Gasket	403919	
3	4	Skruv	Bolt	921623	
4	4	Låsbricka	Lock washer	951697	
5	1	Luftfilter (oljebadsfilter)	Air filter (oil bath filter)	418178	alt.2
6	1	Klamma	Clamp	418170	
7	1	Skruv	Bolt	921825	
8	1	Mutter	Nut	921981	
9	1	Fjäderbricka	Spring washer	906990	
10	1	Ljuddämpare	Silencer	418175	
11	2	Packning	Gasket	403919	
12	4	Skruv	Bolt	921823	
13	4	Låsbricka	Lock washer	951697	
14	1	Gummislang	Rubber hose	418174	
15	1	Slangklamma	Hose clamp	951797	d = 2"
16	1	Slangklamma	Hose clamp	951796	d = 1 3/4"

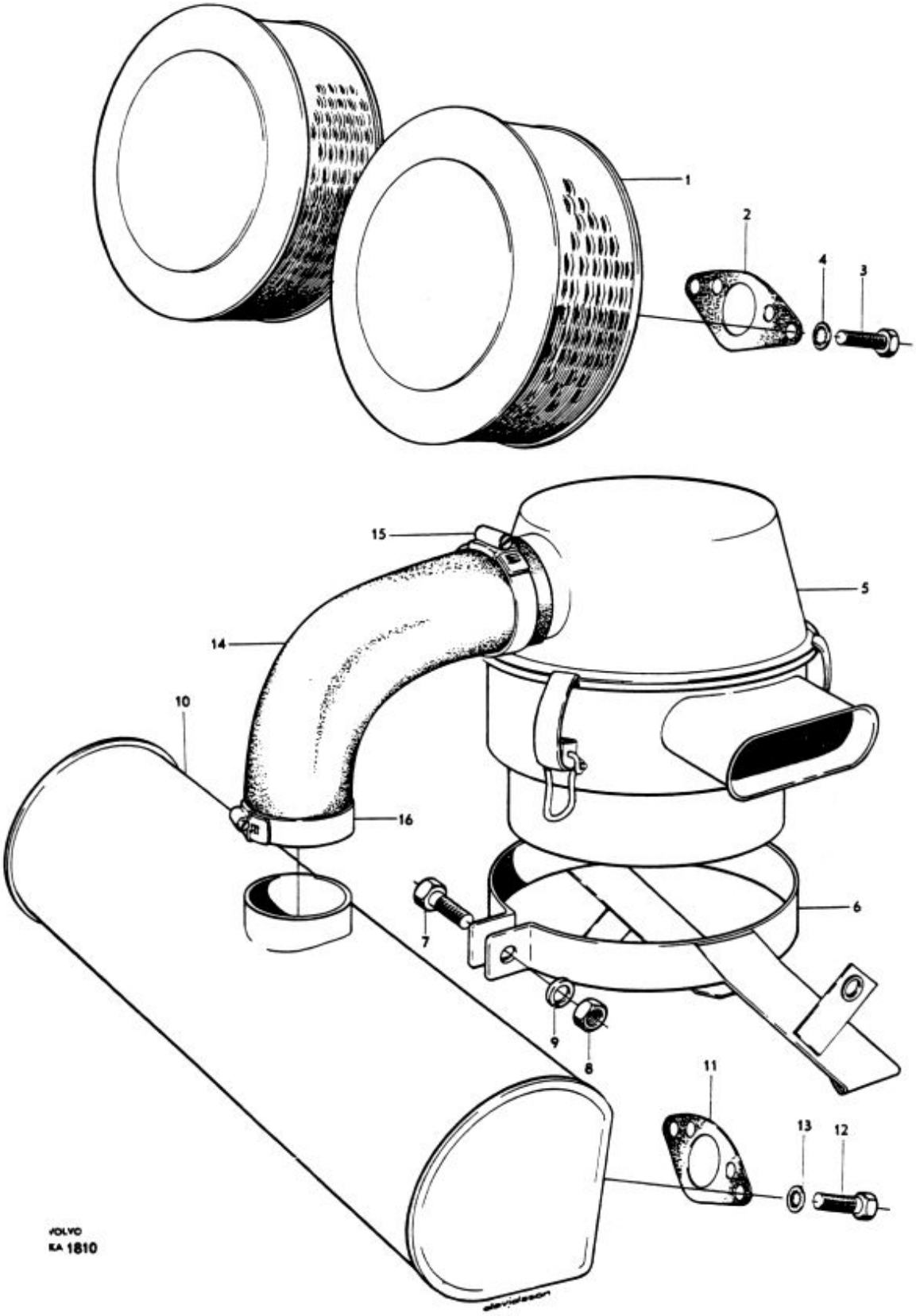
1
2
3
4
5
6
7
8
9
10
11
12
13
14
15
16
VOLVO
KA 1810

P 120

Avgassystem* Exhaust system*

Pos Fig.	Antal Qty. B16A	Antal Qty. B16B	Benämning	Description	Det. nr Part No.	Anmärkning Notes
1	1		Utblåsningsrör	Exhaust pipe	653303	1,2) A = 38
		1	Utblåsningsrör	Exhaust pipe	657596	1,2) A = 38
	1	1	Utblåsningsrör	Exhaust pipe	663844	A = ~~44-660537~~
	1		Utblåsningsrör	Exhaust pipe	658233	3,4) A = 38
		1	Utblåsningsrör	Exhaust pipe	658234	3,4) A = 38
	1	1	Utblåsningsrör	Exhaust pipe	660539	5) A = ~~44-660541~~
2	1		Packning	Gasket	403669	6)
	1	1	Packning	Gasket	403546	7)
3	2	2	Pinnskruv	Stud	953259	~~190353~~
4	2	2	Mutter	Nut	190852	
5	1	1	Konsol	Bracket	657783	
6	2	2	Skruv	Bolt	902279	
7	2	2	Fjäderbricka	Spring washer	906990	
8	1	1	Klamma	Clamp	657784	8)
	1	1	Klamma	Clamp	191583	5)
9	2	2	Skruv	Bolt	190364	
10	2	2	Bricka	Washer	190954	
11	1	1	Ljuddämpare	Muffler	653037	1)
	1	1	Ljuddämpare	Muffler	658131	9)
12			Konsol	Bracket		Se grupp 8. See Group 8.
13	1	1	Hållare	Retainer	657287	1)
14	1	1	Gummikudde	Rubber cushion	654765	1)
15	1	1	Skruv	Bolt	921830	1)
16	1	1	Bricka	Washer	120265	1)
17	1	1	Mutter	Nut	921981	1)
18	1	1	Spårryttare	Lock washer	657271	1)
19	1	1	Klamma	Clamp	658013	9)
20	1	1	Skruv	Bolt	921830	9)
21	2	2	Bricka	Washer	120265	9)
22	1	1	Mutter	Nut	921981	9)
23	1	1	Gummikudde	Rubber cushion	658201	9)

1. T.o.m chassi nr 12792 utom nr 12669, 12705, 12722-12726, 12733, 12735-12736, 12744, 12752-12757, 12760-12772, 12774-12778, 12780, 12782-12783.
2. Ersättes av 1 st rör 663844, 1 st klamma 191583 och 1 st packning 403546.
3. Chassi nr 12669, 12705, 12722-12726, 12733, 12735-12736, 12744, 12752-12757, 12760-12772, 12774-12778, 12780, 12782-12783, 12793-27850.
4. Ersättes av 1 st rör 660539, 1 st klamma 191583 och 1 st packning 403546.
5. Fr.o.m. chassi nr 27851.
6. För vagnar med B 16 A t.o.m. chassi nr 27850.
7. För vagnar med B 16 A fr.o.m. chassi nr 27851. För vagnar med B 16 B.
8. T.o.m. chassi nr 27850.
9. Fr.o.m. chassi nr 27851 samt nr 12669, 12722-12726, 12733, 12735-12736, 12744, 12752-12757, 12760-12772, 12774-12778, 12780, 12782-12783, 12793-27850.

* Vid byte av främre utblåsningsrör före chassi nr 27851, se "Information, Reservdelar grupp 3 nr 16(S), nr 13 (SKÖ) 1960" samt servicemeddelande grupp 602 nr A4.

1. Up to chassis No. 12792 except No. 12669, 12705, 12722-12726, 12733, 12735-12736, 12744, 12752-12757, 12760-12772, 12774-12778, 12780, 12782-12783.
2. Replaced by 1 pipe 663844, 1 clamp 191583 and 1 gasket 403546.
3. Chassis Nos. 12669, 12705, 12722-12726, 12733, 12735-12736, 12744, 12752-12757, 12760-12772, 12774-12778, 12780, 12782-12783, 12793-27850.
4. Replaced by 1 pipe 660539, 1 clamp 191583 and 1 gasket 403546.
5. W.e.f. chassis No. 27851.
6. For cars fitted with B 16 A up to chassis No. 27850.
7. For cars fitted with B 16 A w.e.f. chassis No. 27851. For cars fitted with B 16 B.
8. Up to chassis No. 27850.
9. W.e.f. chassis No. 27851 as well as Nos. 12669, 12722, 12726, 12733, 12735-12736, 12744, 12752-12757, 12760-12772, 12774-12778, 12780, 12782-12783, 12793-27850.

* When replacing forward exhaust pipe preceding chassis No. 27851 see Part Bulletin Group 3 No. 13 of 1960 and Service Bulletin Group 602 No. A4.

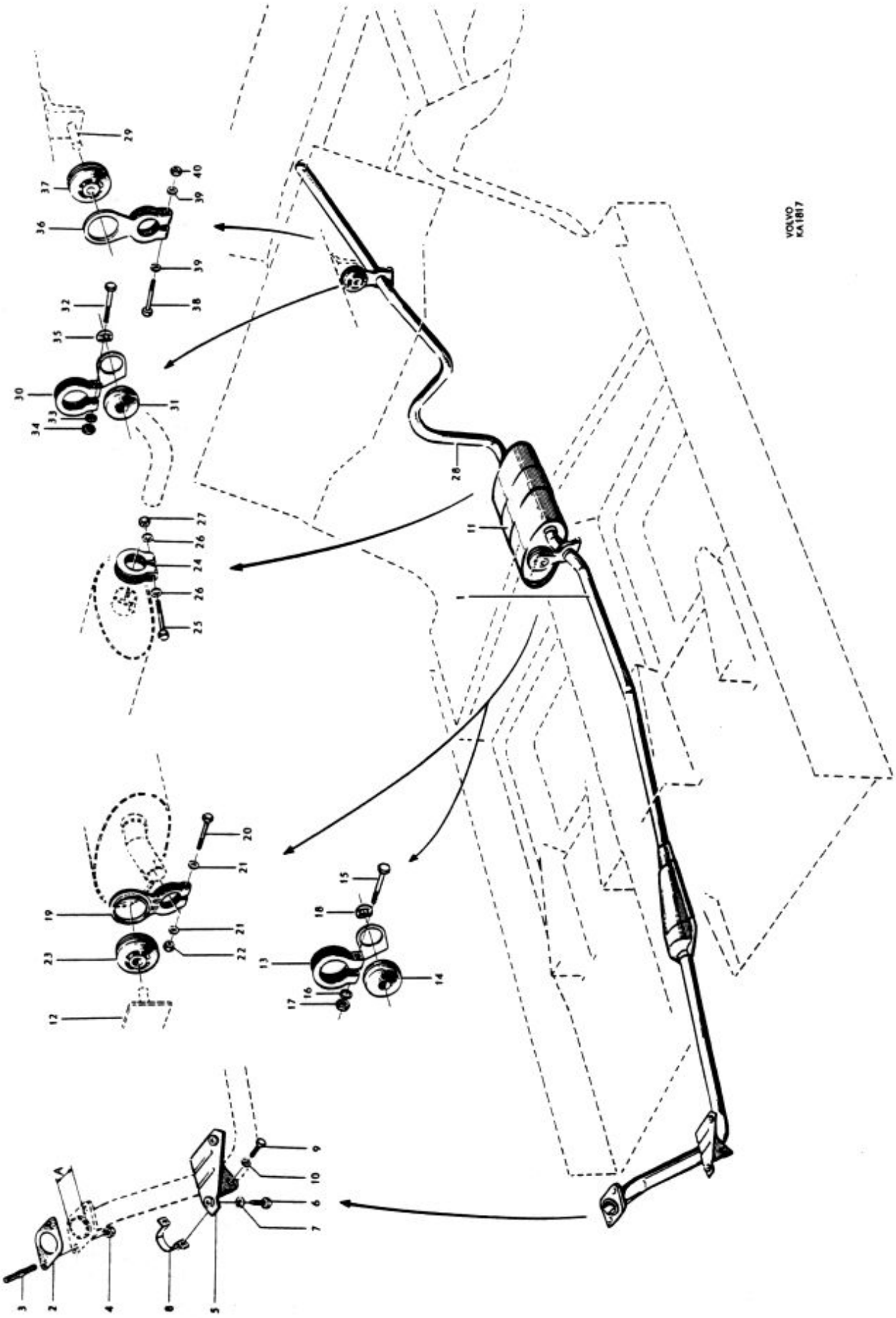
VOLVO
KA1817

P 120

Avgassystem* Exhaust system*

Pos Fig.	Antal Qty. B 16 A	Antal Qty. B 16 B	Benämning	Description	Det. nr Part No.	Anmärkning Notes
24	1	1	Klamma	Clamp	653636	
25	1	1	Skruv	Bolt	921830	
26	2	2	Bricka	Washer	120265	
27	1	1	Mutter	Nut	921981	
28	1	1	Utblåsningsrör	Exhaust pipe	653315	1)
	1	1	Utblåsningsrör	Exhaust pipe	657229	2)
	1	1	Utblåsningsrör	Exhaust pipe	658235	3)
29			Konsol	Bracket		Se grupp 8. See Group 8.
30	1	1	Hållare	Retainer	657288	4)
31	1	1	Gummikudde	Rubber cushion	654765	4)
32	1	1	Skruv	Bolt	921829	4)
33	1	1	Bricka	Washer	120265	4)
34	1	1	Mutter	Nut	921981	4)
35	1	1	Spårryttare	Lock washer	657271	4)
36	1	1	Klamma	Clamp	658011	3)
37	1	1	Gummikudde	Rubber cushion	658201	3)
38	1	1	Skruv	Bolt	921830	3)
39	2	2	Bricka	Washer	120265	3)
40	1	1	Mutter	Nut	921981	3)

1. T.o.m. chassi nr 2610.
2. Chassi nr 2611–12668, 12670–12721, 12727–12732, 12734, 12737–12743, 12745–12751, 12758–12759, 12773, 12779, 12781, 12784–12792.
3. Fr.o.m. chassi nr 12793 samt nr 12669, 12722–12726, 12733, 12735–12736, 12744, 12752–12757, 12760–12772, 12774–12778, 12780, 12782–12783.
4. Chassi nr 1–2610, 2611–12668, 12670–12721, 12727–12732, 12734, 12737–12743, 12745–12751, 12758–12759, 12773, 12779, 12781, 12784–12792.

* Beakta att avvikelser från produktionsutf. kan förekomma genom reservdelsbyten enl "Information, Reservdelar grupp 3 nr 16(S), nr 13 (SKÖ) 1960.

1. Up to chassis No. 2610.
2. Chassis Nos. 2611–12668, 12670–12721, 12727–12732, 12734, 12737–12743, 12745–12751, 12758–12759, 12773, 12779, 12781, 12784–12792.
3. W.e.f. chassis No. 12793 and Nos. 12669, 12722–12726, 12733, 12735–12736, 12744, 12752–12757, 12760–12772, 12774–12778, 12780, 12782–12783.
4. Chassis Nos. 1–2610, 2611–12668, 12670–12721, 12727–12732, 12734, 12737–12743, 12745–12751, 12758–12759, 12773, 12779, 12781, 12784–12792.

* Note that this system can differ from the production model through parts replacement. See Parts Bulletin Group 3 No. 13 of 1960.

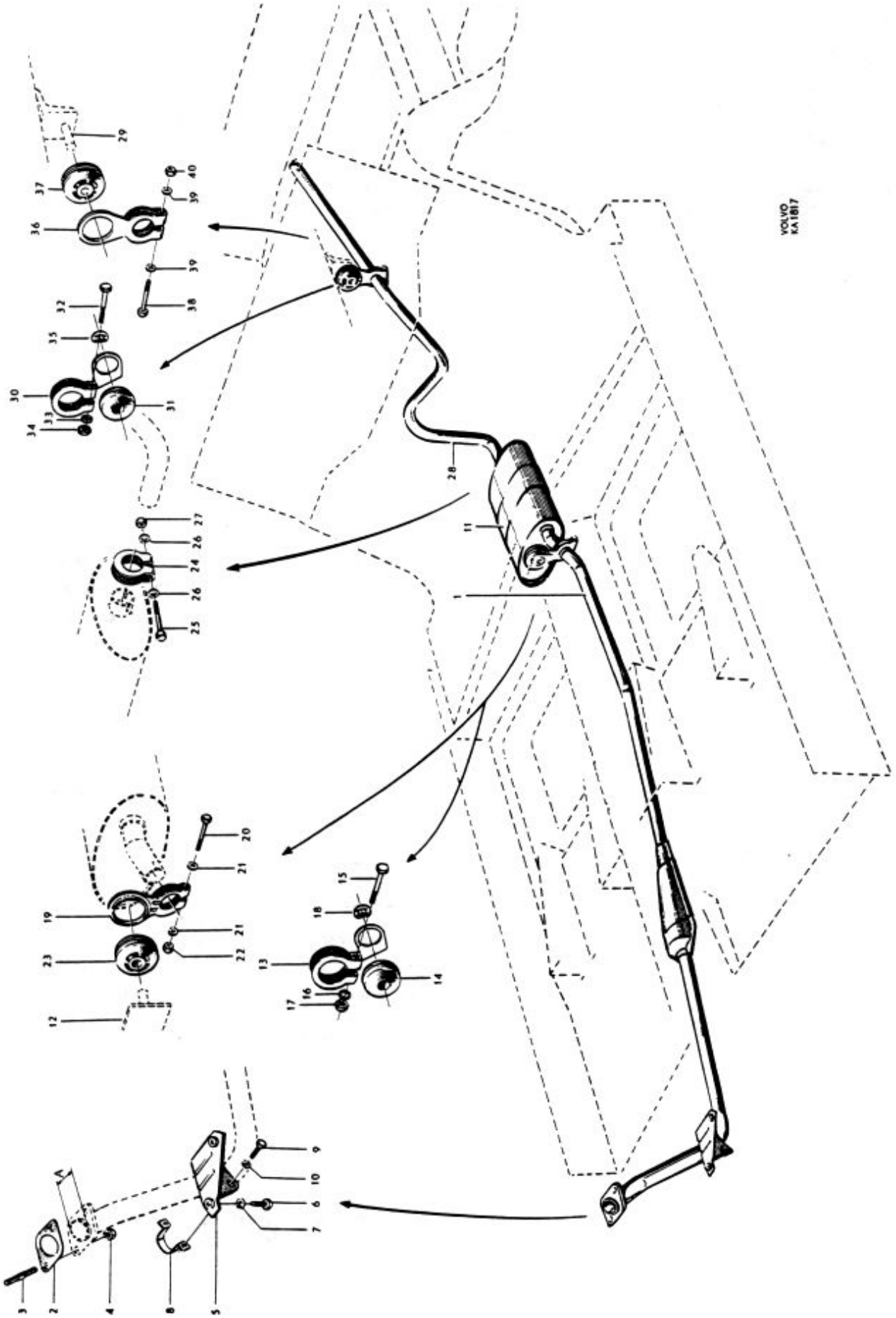
VOLVO
KA1817

till Dig som säljer

to you who sell

VOLVO

ORIGINAL RESERVDELAR

GENUINE SPARE PARTS

Kom ihåg att Volvos original reservdelar är identiska med de delar som användes i Volvos ordinarie bilproduktion

Varje del är därför omsorgsfullt utprovad och kvalitetskontrollerad

Volvo original reservdelar har 6 månaders garanti

Remember that genuine Volvo spare parts are the same parts as those used in production

This means that each part has been thoroughly tested concerning precision and quality

Genuine Volvo spare parts are guaranteed for six months

VOLVO